REVISION RECORD				
REV	ECN.	DESCRIPTION	DRFT	DATE

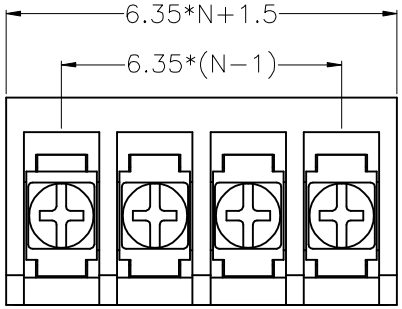

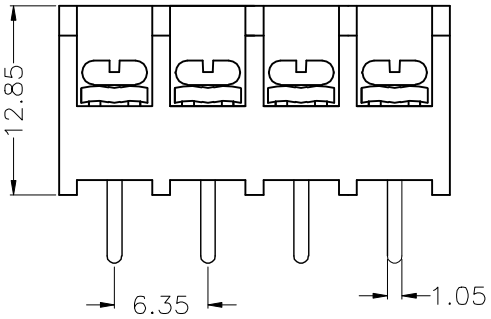

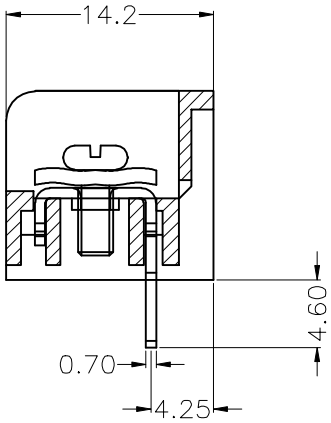

NOTE 1:

UL标准(UL Standard)

1. 额定电压与电流：300V/10A
   Rated voltage/Rated current:300V/10A
2. 功频耐压：AC1000V/Min
   Withstanding Voltage:AC1000V/Min
3. 线径范围：22～16AWG
   Wire range:22～16AWG

IEC标准(IEC Standard)

1. 额定电压与电流：250V/17.5A
   Rated voltage/Rated current：250V/17.5A
2. 线径范围：1.5 mm^2
   Wire range ：1.5mm^2

NOTE 2:

1. 间距(Pitch)：6.35mm
2. 使用温度范围：-40℃～+105℃
   Operating temperature：-40℃～+105℃
3. 符合RoSH环保要求
   RoHS Compliance
4. 额定扭矩:3.54[Lb. in]
   (Rated torque):3.54[Lb. in]
5. 未标注公差表
   Undimensioned tolerances

间距方向公差 (mm) Pitch range in mm			未注尺寸公差 (mm) Nominal dimension range in mm					—	⌒	▱
≤6	6 ~ 10	10 ~ 24	≤30	30 ~ 60	60 ~ 100	100 ~ 150	≥ 150	0.1/10	∠	
±0.15	±0.20	±0.30	±0.20	±0.30	±0.50	±0.70	±1.00	±1'		

订购方式(HOW TO ORDER)

HB635 - 6.35 -□□P□ - □ - □□□□

型号 Series NO. | 间距 Pitch | 极数 Poles | 客户型号 Customer Request

1. 单间距 Single Pitch
2. 双间距 Double Pitch

颜色(Color)
1. 灰色(Gray) 2. 蓝色(Blue)
3. 黑色(Black) 4. 绿色(Green)
5. 橙色(Orange) 6. 红色(Red)
7. 黄色(Yellow) 8. 白色(White)
9. 透明(Transparent)

ITEM	NAME OF PART	MATERIAL	NOTES
3	(Contact)触点	(Copper alloy) 铜合金	(Sn plated)镀锡
2	(Screw)螺丝 M2.5	(Steel) 钢	(Ni plated)镀镍
1	(Housing)塑件	PA66	UL94V-0

PART NO.: /
APPD: /
CHKD: /
DRFT: /
THIED ANGLE PROJECTION

宁波迈科思电子科技有限公司
NINGBO MAX ELECTRONIC TECHNOLOGY CO.,LTD

型号	HB635-6.35-XXP		
系列	HB635-6.35	页码	1/1
图号	HB635635001	比例	1:1