REVISION RECORD				
REV	ECN.	DESCRIPTION	DRFT	DATE

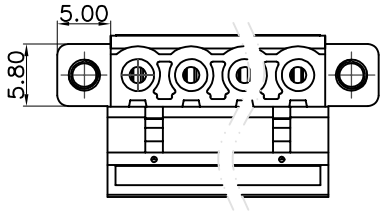

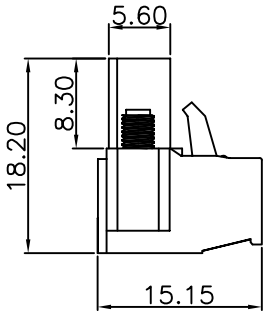

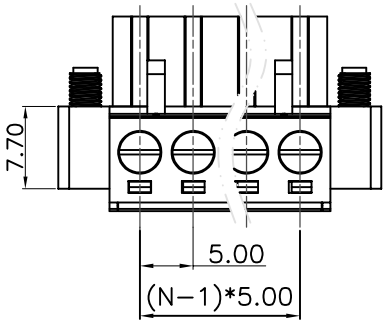

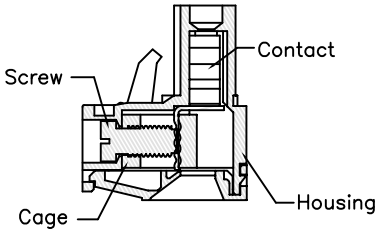

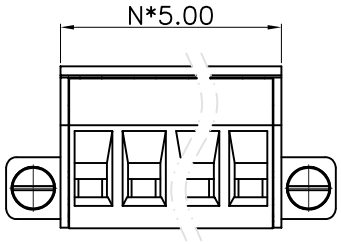

NOTE 1:
UL标准(UL Standard)
1. 额定电压与电流：300V/15A
   Rated voltage/Rated current:300V/15A
2. 功频耐压：AC1600V/Min
   Withstanding Voltage:AC1600V/Min
3. 线径范围：28～12AWG
   Wire range:28～12AWG
IEC标准(IEC Standard)
1. 额定电压与电流：320V/20A
   Rated voltage/Rated current：320V/20A
2. 线径范围：0.5～2.5mm²
   Wire range ：0.5～2.5mm²
NOTE 2:
1. 间距(Pitch)：5.0mm
2. 使用温度范围：-40℃～+105℃
   Operating temperature：-40℃～+105℃
3. 剥线长度：7～8mm
   Stripping length：7～8mm
4. 符合RoSH环保要求
   RoHS Compliance
5. 额定扭矩:4.43[Lb. in]
   (Rated torque):4.43[Lb. in]
6. 未标注公差表
   Undimensioned tolerances

P距方向公差（mm） Pitch range in mm			其他尺寸公差（mm） Nominal dimension range in mm					— ⌒ ⌭
≤6	6～10	10～24	≤30	30～60	60～100	100～150	＞150	0.1/10
								∠
±0.15	±0.20	±0.30	±0.20	±0.30	±0.50	±0.70	±1.00	±1°

订购方式(HOW TO ORDER)
MX2EDGKM-5.0-□□P-□ - □ - □□□□

型号 Series NO. | 间距 Pitch | 极数 Poles | 客户型号 Customer Request

1. 单间距
   Single Pitch
2. 双间距
   Double Pitch

颜色(Color)
1. 灰色(Gray) 2. 蓝色(Blue)
3. 黑色(Black) 4. 绿色(Green)
5. 橙色(Orange) 6. 红色(Red)
7. 黄色(Yellow) 8. 白色(White)
9. 透明(Transparent)

N=No.of contacts

ITEM	NAME OF PART	MATERIAL	NOTES
4	(Cage)方盒	(Copper alloy) 铜合金	(Ni plated)镀镍
3	(Contact)触点	(Copper alloy) 铜合金	(Sn plated)镀锡
2	(Screw)螺丝 M3.0	(Steel) 钢	(Zn plated)镀锌
1	(Housing)塑件	PA66	UL94V-0

PART NO.: /
APPD: /
CHKD: /
DRFT: /
THIED ANGLE PROJECTION

宁波迈科思电子科技有限公司
NINGBO MAX ELECTRONIC TECHNOLOGY CO.,LTD

型号	MX2EDGKM-5.0-XXP		
系列	MX2EDGKM-5.0	页码	1/1
图号	MX2EDGKM500001	比例	1:1